生産中止図面
２００５／０４

＜特殊内容＞
1.給水金具(止水栓)を削除し陶器部をAHS専用陶器としたもの

＊定格：AC100V-1295W 50/60Hz

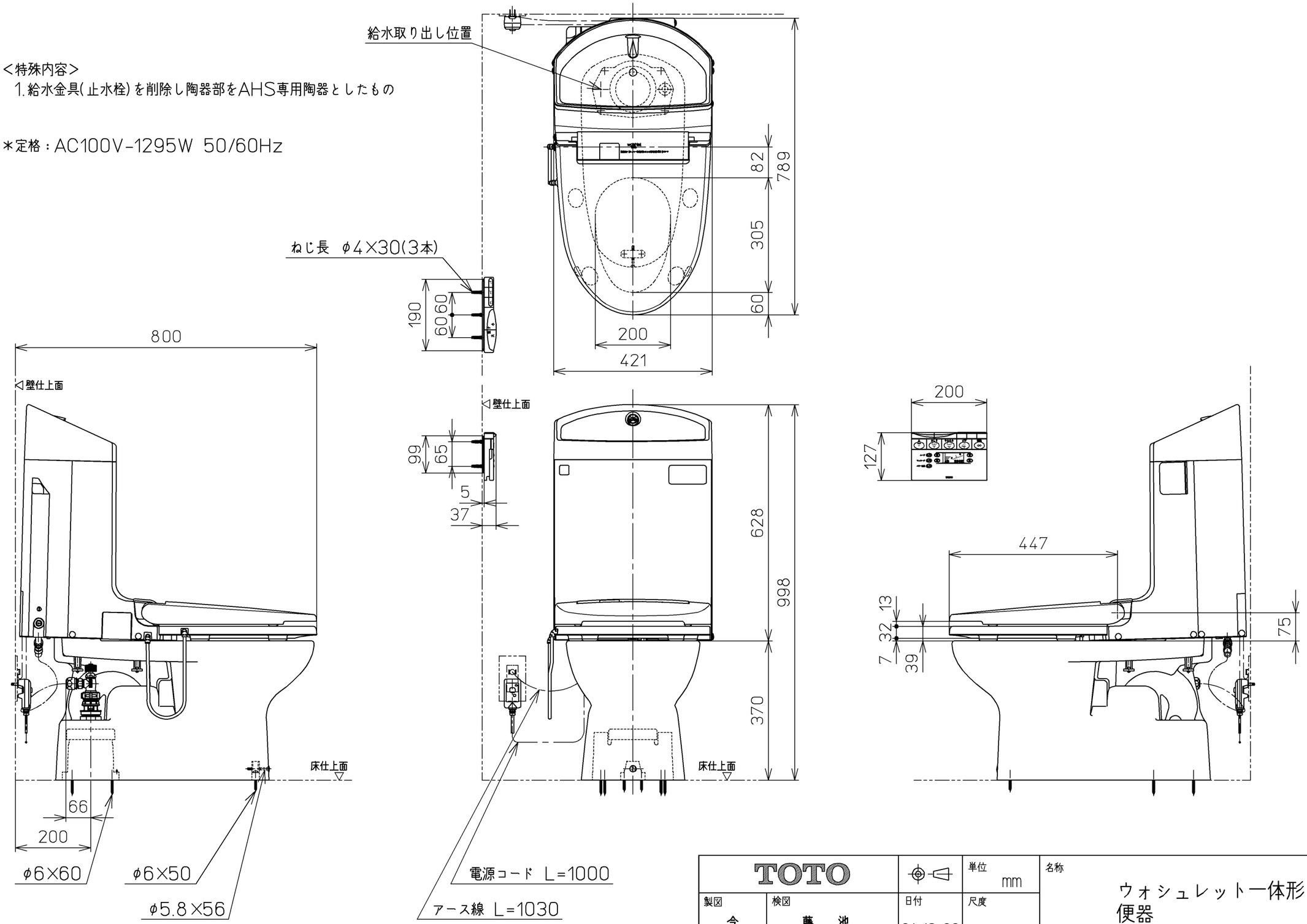

TOTO		単位 mm	名称 ウォシュレット一体形便器
製図 今川	検図 藤池 原田	日付 01-12-06	尺度 1：10
備考 サイホン式防露便器 壁・床共通給水仕様		機能部：TCF9081LEV27 陶器部：CS978B TH	品番 CES9088LET37
			図番 CES9088LET37_A1050

A3 ページNo. 1-1 (改)